Марка и тип шкафа, номинальное напряжение ~380/220 В: 14Ш9111.4074-54УХЛ3 "LS37R01" Ш-1

Номинальный ток магистральных шин 100 А, ток короткого замыкания 25 кА

Номинальный ток вертикальных шин 100 А

Схема первичных соединений

Торцевая панель

Аппаратура в шкафу

	1	2	3	4A	4B	4C
Тип блока	Б1LAA104-00.4073-1W	Б1LAA105-00.4073-1W	Б1SC.A101-00-1F	Б1/3LAA113-00.3050-1W	Б1/3LAA113-00.3050-1W	Б1/3LAA103-00.2554-1W
Координаты установки блока	1	2	3	4A	4B	4C
Выключатель: Тип выключателя	Compact NSX100N	Compact NSX100N	—	C60L. 2P	C60N. 2P	C60N. 2P
Номинальный ток выключателя, А	100	100	—	10,0		
Тип расцепителя	Micrologic, 2,2	Micrologic, 2,2	—	—	—	—
Номинальный ток расцепителя, In, А	100	100	—	—	—	—
Уставка срабатывания расцепителя, Ir/Im	Iox0,9/3xIr	Iox0,9/3xIr	—	—	—	—
Ток срабатывания расцепителя, Ir/Im, А/А	70x0,9/3x63 63/189	70x0,9/3x63 63/189	—	Кривая "B"(3,2-4,8)	Кривая "B"(3,2-4,8)	Кривая "B"(3-5)
Тип контактора	LC1-D80 Q7	LC1-D80 Q7	LC1-D50 M7	—	—	—
Номинальный ток контактора, А	80	80	50	—	—	—
Марка трансформатора тока нулевой последовательности	—	—	—	—	—	—
Тип реле Vigirex	—	—	—	—	—	—
Сечение кабеля типа ВВГнг-LS или КВВГнг-LS	ВВГнг-LS 5x35 5x35	ВВГнг-LS 5x35	КВВГнг-LS 4x4	Коммутируется проводом ПВ1 4x4	—	
Маркировка кабеля ВВГнг-LS или КВВГнг-LS	LS37R01-01 LS37R02-01	LS37R01-02	LS37R01-2001	—	—	—
Аппаратура у электроприемника	—	—	—	—	—	—
Сечение кабеля типа КГН-LS	—	—	—	—	—	—
Маркировка кабеля типа КГН-LS	—	—	—	—	—	—
Тип двигателя	—	—	—	—	—	—
Мощность / ток присоединения, кВт/А	5,00275/13,379	5,00275/13,499	—	—	—	—
Марка монтажной единицы	"LS37R01"		—	—	—	—
Наименование монтажной единицы	Ввод рабочего питания	Ввод резервного питания	Ввод АВР ~ЕС	Резервное питание ~ЕС	Резерв	Организация шинки мигания
Номер полной схемы	—	—	—	—	—	—
Место установки	Помещение НДВ		НДВ	НДВ	—	НДВ
Расчетная длина кабеля, м	—	—	—	—	—	—

	5A	5B	5C	6A	6B	6C	7A	7B	7C	8A	8B	8C	9A	9B	9C
Тип блока	Б1/3DLT.A752-00.3174-1W	Б1/3DLT.A552-00.3174-1W	Б1/3DLT.A552-00.3174-1W	Б1/3DLT.A552-00.2874-1W	Б1/3DLT.A552-00.2874-1W	Б1/3DLT.A552-00.2274-1W	Б1/3DLT.A552-00.2274-1W	Б1/3DLT.A552-00.2274-1W	Б1/3DLT.A752-00.2874-1W	Б1/3DLT.A752-00.2874-1W	Б1/3DLT.A752-00.2874-1W	Б1/3DLT.A552-00.2874-1W	Б1/3DLT.A752-00.2874-1W	Б1/3DLT.A752-00.2874-1W	Б1/3DLT.A552-00.2874-1W
Координаты установки блока	5A	5B	5C	6A	6B	6C	7A	7B	7C	8A	8B	8C	9A	9B	9C
Выключатель: Тип выключателя	GV2-P16	GV2-P16	GV2-P16	GV2-P10	GV2-P10	GV2-P06	GV2-P06	GV2-P06	GV2-P10	GV2-P10	GV2-P10	GV2-P10	GV2-P10	GV2-P10	GV2-P10
Номинальный ток выключателя, А	14,0	14,0	14,0	6,3	6,3	1,6	1,6	1,6	6,3	6,3	6,3	6,3	6,3	6,3	6,3
Тип расцепителя	—	—	—	—	—	—	—	—	—	—	—	—	—	—	—
Номинальный ток расцепителя, In, А	—	—	—	—	—	—	—	—	—	—	—	—	—	—	—
Уставка срабатывания расцепителя, Ir/Im	—	—	—	—	—	—	—	—	—	—	—	—	—	—	—
Ток срабатывания расцепителя, Ir/Im, А/А	12,6/170	12,6/170	12,6/170	6,3/78	6,3/78	1,0/22,5	1,0/22,5	1,12/22,5	6,3/78	6,3/78	6,3/78	6,3/78	6,3/78	6,3/78	—
Тип контактора	LC2-D25M7	LC2-D25M7	LC2-D25M7	LC2-D09M7	LC2-D09M7	LC2-D09M7	LC2-D09M7	LC2-D09M7	LC2-D09M7	LC2-D09M7	LC2-D09M7	LC2-D09M7	LC2-D09M7	LC2-D09M7	LC2-D09M7
Номинальный ток контактора, А	—	—	—	—	—	—	—	—	—	—	—	—	—	—	—
Марка трансформатора тока нулевой последовательности	—	—	—	—	—	—	—	—	—	—	—	—	—	—	—
Тип реле Vigirex	—	—	—	—	—	—	—	—	—	—	—	—	—	—	—
Сечение кабеля типа ВВГнг-LS или КВВГнг-LS	КВВГнг-LS 5x2,5	КВВГнг-LS 5x2,5	КВВГнг-LS 5x2,5	КВВГнг-LS 5x2,5	КВВГнг-LS 5x2,5	КВВГнг-LS 5x2,5	КВВГнг-LS 5x2,5	КВВГнг-LS 5x2,5	КВВГнг-LS 5x2,5	КВВГнг-LS 5x2,5	КВВГнг-LS 5x2,5	КВВГнг-LS 5x2,5	КВВГнг-LS 5x2,5	КВВГнг-LS 5x2,5	—
Маркировка кабеля ВВГнг-LS или КВВГнг-LS	OVD01XT01-0301	OVD01XT05-0301	OVD01XT06-0301	OVD01XT11-0301	OVD01XT12-0301	OVD01XT20-0301	OSY01XT03-0301	OVD01XT14-0301	OVD01XT46-0301	OVD01XT47-0301	OVD01XT48-0301	OVD01XT51-0301	OVD01XT55-0301	OVD01XT56-0301	—
Аппаратура у электроприемника	—	—	—	—	—	—	—	—	—	—	—	—	—	—	—
Сечение кабеля типа КГН-LS	—	—	—	—	—	—	—	—	—	—	—	—	—	—	—
Маркировка кабеля типа КГН-LS	—	—	—	—	—	—	—	—	—	—	—	—	—	—	—
Тип двигателя	Н-В-25	Н-В-12	Н-В-12	Н-Б-11	Н-Б-11	Н-М-03	Н-А2-11-24DC	Н-А2-10	Н-Б-11	Н-Б-11	Н-Б-11	Н-Б-11	Н-Б-11	Н-Б-11	—
Мощность / ток присоединения, кВт/А	4,25/10,41	4,25/10,41	4,25/10,41	1,7/5,61	1,7/5,61	0,025/0,14	0,4/1,0	0,25/0,96	1,7/5,61	1,7/5,61	1,7/5,61	1,7/5,61	1,7/5,61	1,7/5,61	—
Марка монтажной единицы	OVD01S01	OVD01S05	OVD01S06	OVD01S11	OVD01S12	OVD01S20	OSY01S03	OVD01S14	OVD01S46	OVD01S47	OVD01S48	OVD01S51	OVD01S55	OVD01S56	
Наименование монтажной единицы	Затвор поворотный дисковый 32с910р (ИА99044-1200)	Затвор поворотный дисковый 32с910р (ИА99044-1200)	Затвор поворотный дисковый 32с910р (ИА99044-1200)	Затвор поворотный дисковый 32с910р ПТ99052-600	Затвор поворотный дисковый 32с910р ПТ99052-600	Клапан запорный КЗО 0217.032-16	Задвижка клиновая 30с941нж	Затвор поворотный дисковый 32с910р KVANT DN 300	Затвор поворотный дисковый 32с910р ПТ99052-600	Затвор поворотный дисковый 32с910р ПТ99052-600	Затвор поворотный дисковый 32с910р ПТ99052-600	Затвор поворотный дисковый 32с910р ПТ99052-600	Затвор поворотный дисковый 32с910р ПТ99052-600	Затвор поворотный дисковый 32с910р ПТ99052-600	Резерв
Номер полной схемы	R0.VD01.3031.034.01.00.001 лист 15	R0.VD01.3031.034.01.00.003 лист 18	R0.VD01.3031.034.01.00.003 лист 18	R0.VD01.3031.034.01.00.004 лист 20	R0.VD01.3031.034.01.00.004 лист 20	R0.VD01.3031.034.01.00.007 лист 26	R0.VD01.3031.034.01.00.008 лист 28	R0.VD01.3031.034.01.00.006 лист 24	R0.VD01.3031.034.01.00.002 лист 16	R0.VD01.3031.034.01.00.002 лист 16	R0.VD01.3031.034.01.00.002 лист 16	R0.VD01.3031.034.01.00.005 лист 22	R0.VD01.3031.034.01.00.002 лист 16	R0.VD01.3031.034.01.00.002 лист 16	—
Место установки	НДВ	НДВ	НДВ	НДВ	НДВ	НДВ	НДВ	НДВ	НДВ	НДВ	НДВ	НДВ	НДВ	НДВ	—
Расчетная длина кабеля, м	—	—	—	—	—	—	—	—	—	—	—	—	—	—	—

	10						11					
Тип блока	Б1LC.A810-00.3850-1F						Б1LC.A810-00.3850-1F					
Координаты установки блока	10						11					
Выключатель: Тип выключателя	C60N, 2P	C60N, 2P	C60N, 2P	C60N, 2P	C60N, 2P	C60N, 2P	C60N, 2P	C60N, 2P	C60N, 2P	C60N, 2P	C60N, 2P	C60N, 2P
Номинальный ток выключателя, А	1,0	1,0	1,0	1,0	1,0	1,0	1,0	1,0	1,0	1,0	1,0	1,0
Тип расцепителя	—	—	—	—	—	—	—	—	—	—	—	—
Номинальный ток расцепителя, In, А	—	—	—	—	—	—	—	—	—	—	—	—
Уставка срабатывания расцепителя, Ir/Im	—	—	—	—	—	—	—	—	—	—	—	—
Ток срабатывания расцепителя, Ir/Im, А/А	Кривая "C" (5-10) In	Кривая "C" (5-10) In	Кривая "C" (5-10) In	Кривая "C" (5-10) In	Кривая "C" (5-10) In	Кривая "C" (5-10) In	Кривая "C" (5-10) In	Кривая "C" (5-10) In	Кривая "C" (5-10) In	Кривая "C" (5-10) In	Кривая "C" (5-10) In	Кривая "C" (5-10) In
Тип контактора	—	—	—	—	—	—	—	—	—	—	—	—
Номинальный ток контактора, А	—	—	—	—	—	—	—	—	—	—	—	—
Марка трансформатора тока нулевой последовательности	—	—	—	—	—	—	—	—	—	—	—	—
Тип реле Vigirex	—	—	—	—	—	—	—	—	—	—	—	—
Сечение кабеля типа ВВГнг-LS или КВВГнг-LS	КВВГнг-FRLS 4x2,5	КВВГнг-FRLS 4x2,5	КВВГнг-FRLS 4x2,5	КВВГнг-FRLS 4x2,5	—	—	КВВГнг-LS 4x2,5	КВВГнг-LS 4x2,5	КВВГнг-LS 4x2,5	КВВГнг-FRLS 4x2,5	КВВГнг-FRLS 4x2,5	КВВГнг-FRLS 4x2,5
Маркировка кабеля ВВГнг-LS или КВВГнг-LS	3WZ67XT402-0301	3WZ67XT404-0301	марка щита-30хх	марка щита-30хх	—	—	3HP04C004-3002	3HP04C004-3003	марка щита-30хх	марка щита-30хх	3WF07XT402-0301	3WF07XT403-0301
Аппаратура у электроприемника	—	—	—	—	—	—	—	—	—	—	—	—
Сечение кабеля типа КГН-LS	—	—	—	—	—	—	—	—	—	—	—	—
Маркировка кабеля типа КГН-LS	—	—	—	—	—	—	—	—	—	—	—	—
Тип двигателя	BLF230-T	BLF230-T	BLF230-T	BLF230-T	—	—	NF230-S	NM230A-S	NM230A-S2A	BE230	BE230	BE230
Мощность / ток присоединения, кВт/А	0,007/0,04	0,007/0,04	0,007/0,04	0,007/0,04	—	—	0,007/0,04	0,004/0,02	0,006/0,03	0,015/0,08	0,015/0,08	0,015/0,08
Марка монтажной единицы	3WZ67S402	3WZ67S404	3WZ67S405	3WZ67S406	—	—	3WF02S001	3WF02S002	3WF07S001	3WF07S401	3WF07S402	3WF07S403
Наименование монтажной единицы	Клапан противопожарный	Клапан противопожарный	Клапан противопожарный	Клапан противопожарный	Резерв	Резерв	Клапан воздушный воздухозаборный приточной установки 3WF02D001	Клапан воздушный рециркуляционный приточной установки 3WF02D001	Клапан воздушный перед вентилятором 3WF07D001	Клапан противопожарный Н.З.	Клапан противопожарный Н.З.	Клапан противопожарный Н.З.
Номер полной схемы	R0.VD01.3031.034.01.00.015 лист 42	R0.VD01.3031.034.01.00.015 лист 42	R0.VD01.3031.034.01.00.015 лист 42	R0.VD01.3031.034.01.00.015 лист 42	—	—	R0.VD01.3031.034.01.00.014 лист 40	R0.VD01.3031.034.01.00.011 лист 34	R0.VD01.3031.034.01.00.011 лист 34	R0.VD01.3031.034.01.00.024 лист 60	R0.VD01.3031.034.01.00.024 лист 60	R0.VD01.3031.034.01.00.024 лист 60
Место установки	1	1	12	11	—	—	2	2	32	НДВ	НДВ	НДВ
Расчетная длина кабеля, м	—	—	—	—	—	—	—	—	—	—	—	—

Торцевая панель

ПЛАН НА ОТМ. -3,560

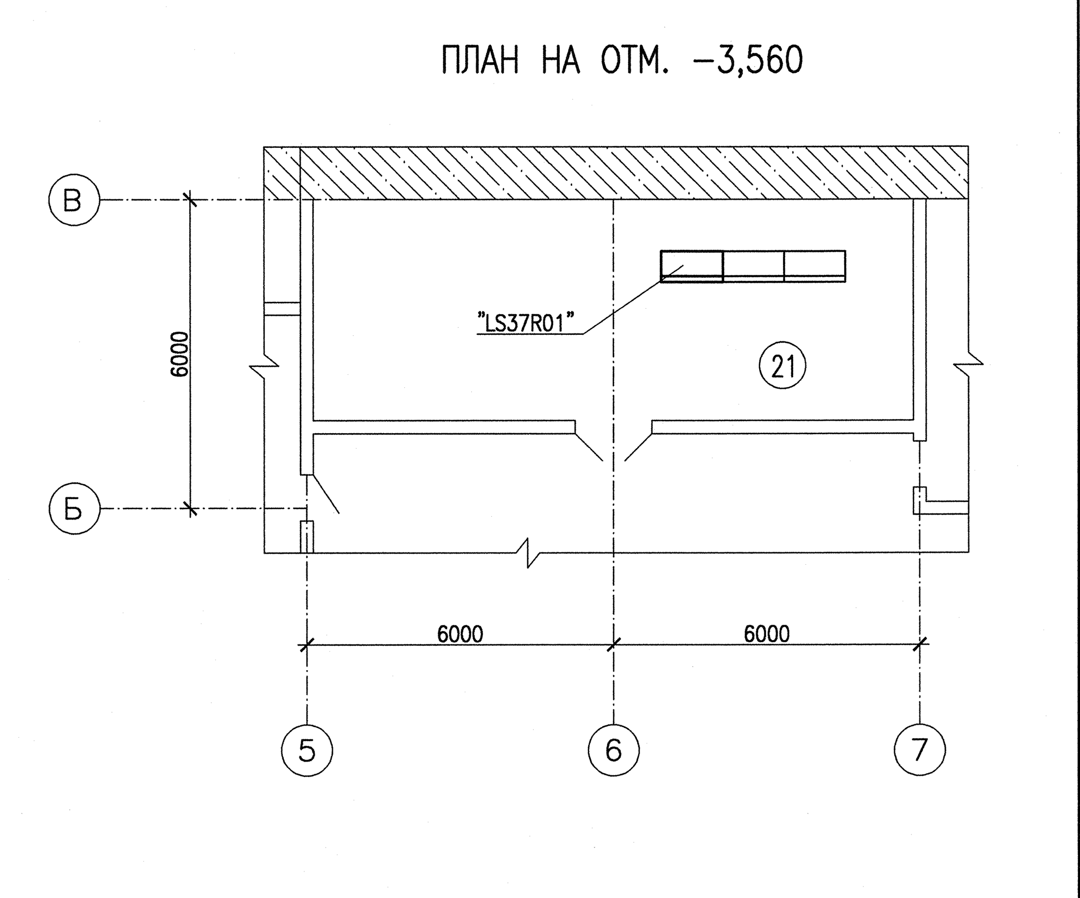

АРХИВНЫЙ ЭКЗЕМПЛЯР

Инв. N° подл. R3.02175.4.0.34

Лист 6

Изм.	Кол.уч.	Лист	Nдок.	Подпись	Дата
1	–	Зам.	117-12	–	–
Разраб.инж.3к.		Пачурина		[signature]	08.11
Пров.инж.2к.		Фомин		[signature]	08.11
Пров.нач.гр.		Феофилактова		[signature]	14.11
Н.контр.		Боровкова		[signature]	16.11

R0.VD01.3960.034.02.00.005

РОСТОВСКАЯ АЭС БЛОК 3
Насосная добавочной воды блоков N 3, 4 с водоподводящим ковшом
Автоматизация комплексная
Задание заводу на щитовые устройства 0,4 кВ

Сборка "LS37R01" Ш-1
Опросный лист

Лит.	Масса	Масштаб

Лист | Листов 1

ОАО "НИАЭП" 2012

Формат А3х6

Инв.N подл.	Подп. и дата	Взам.инв.N
R3.02175.4.0.34	[signature]	